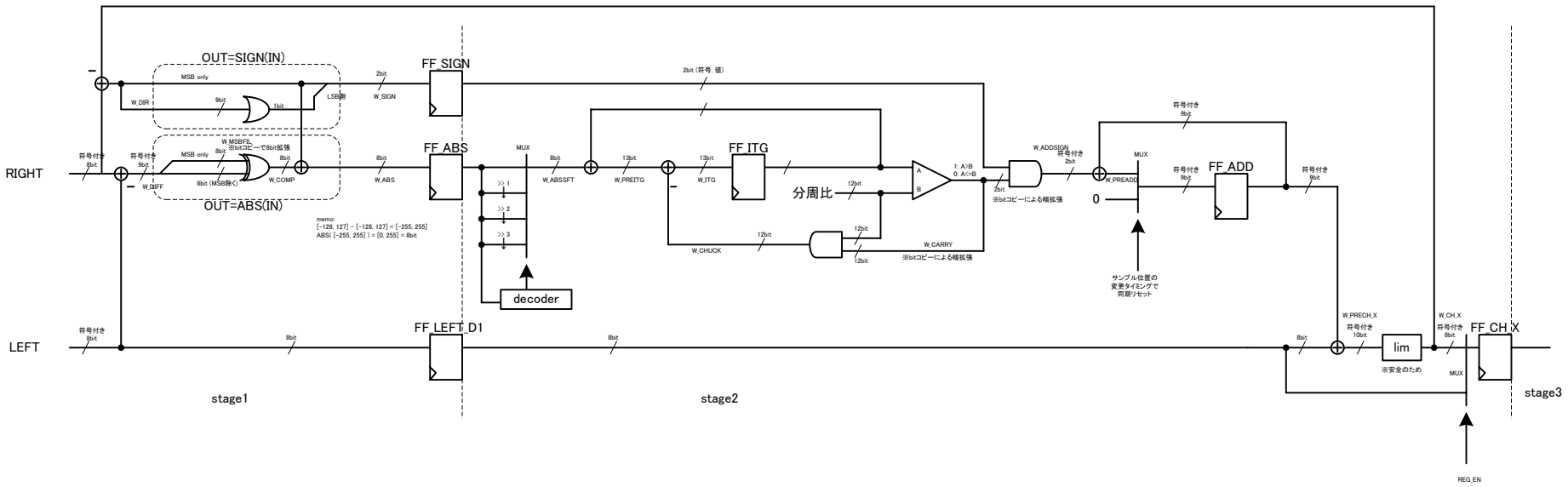

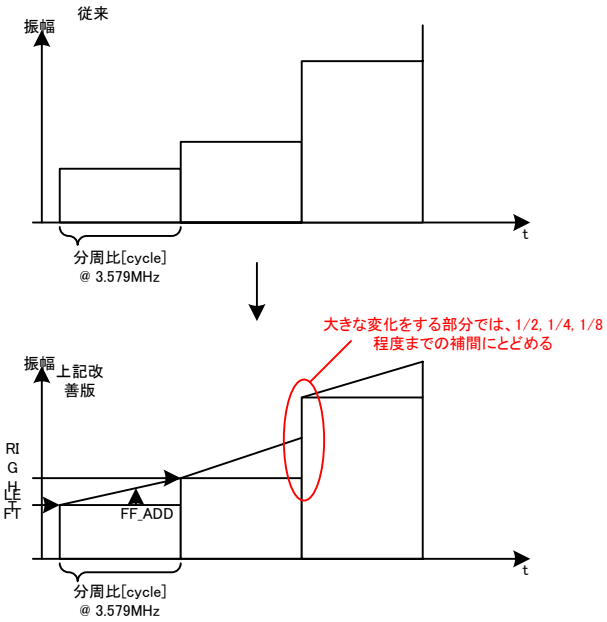

2007/04/29 t.hara 初版
2007/04/30 t.hara FF_ITG出力にあるコンパレータの出力が 0,1 逆だったバグを修正
行き過ぎ防止のため、W_SIGNの生成元を出力からのフィードバックに変更
2007/05/20 t..hara REG_EN を追加